# HORNO A690

EAN: 8445639000687

## Alto 60 cm — Horno eléctrico MULTIFUNCIÓN — 65 L de capacidad

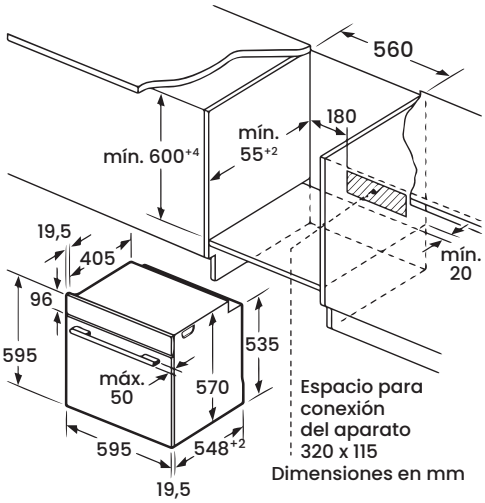

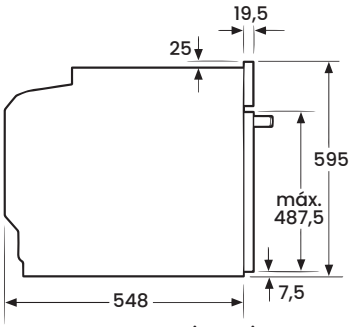


Dimensiones en mm

Montaje con una placa.

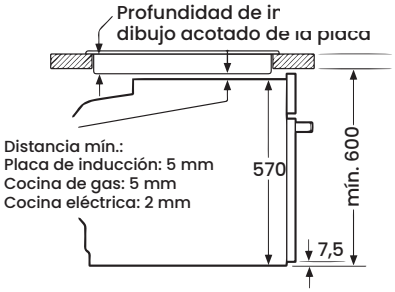


Dimensiones en mm

### POTENCIAS

| | |
|---|---|
| Clasificación energética | A |
| Potencia máxima (W) | 3000 |
| Rango de temperatura (ºC) | 50 - 250 |

### ESPECIFICACIONES

| | |
|---|---|
| Instalación | Integrable |
| Categoría | Horno |
| Tipo de horno | Multifunción |
| Capacidad total (L) | 65 |
| Nº de funciones | 9 |
| Altura (cm) | 60 |
| Tipo de control | Electrónico |
| Ventilización forzada | Si |
| Función autolimpieza | Limpieza por vapor |
| Función microondas | No |
| Longitud cable (m) | 1 |
| Peso Neto/Bruto (Kg) | 30,5/32,4 |

### MEDIDAS Alto x Ancho x Profundo

| | |
|---|---|
| Producto (cm) | 59,5 x 59,5 x 56,3+2 |
| Encastre (cm) | 57+1 x 56 x 54,8+2 |
| Embalaje (cm) | 65,5 x 66,5 x 66,5 |

### CARACTERÍSTICAS

Acabado CRYSTAL BLACK y ACERO INOXIDABLE
Control electrónico
Display digital LED
Vapor i-cleaning technology
9 funciones:
- Defrost (descongelación)
- Modo pizza
- Calentador convencional
- Calentador convencional + Ventilador
- Grill
- Grill doble
- Grill doble + Ventilador
- Turbo
- Lámpara

Control de tiempo integrado
Puerta de doble acristalamiento
Guía telescópica extraíble
Mandos escamoteables
Accesorios (rejilla metálica y bandeja de asado)
Diseño con Tirador de acero inoxidable

INFINITON